No 3 ՄԱՄՆԱՇԵՆՔԻ ԱՌԱՋԻՆ ՀԱՐԿԻ ԾԱԾԿԻ ՈՒԺԵՂԱՑՄԱՆ «ԾՈՒ - 1» ՄԻԱՁՈՒՅԼ Ե/Բ ԿՈՂԱՎՈՐ ՍԱԼԻ ԼԱՅՆԱԿԱՆ ԿՏՐՎԱԾՔԻ ՖՐԱԳՄԵՆՏ

Մ 1 - 20

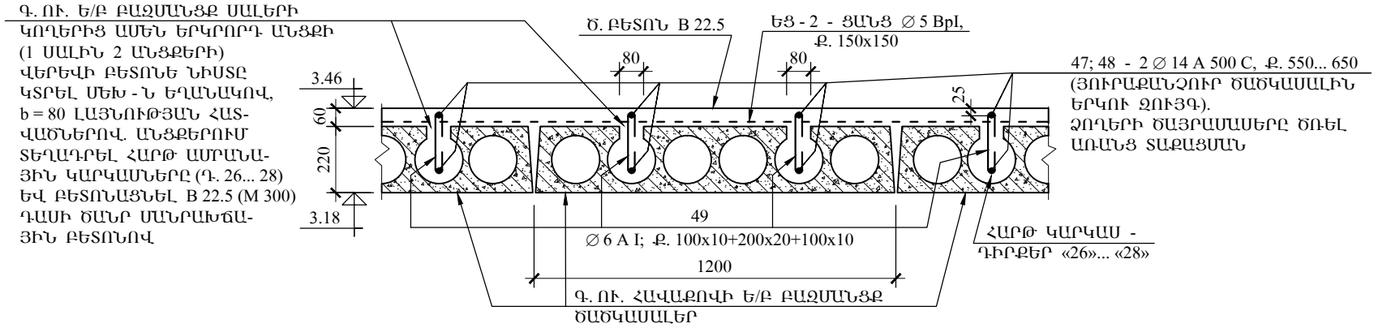

ՀԱՆԳՈՒՅՑ «Օ»

Մ 1 - 20

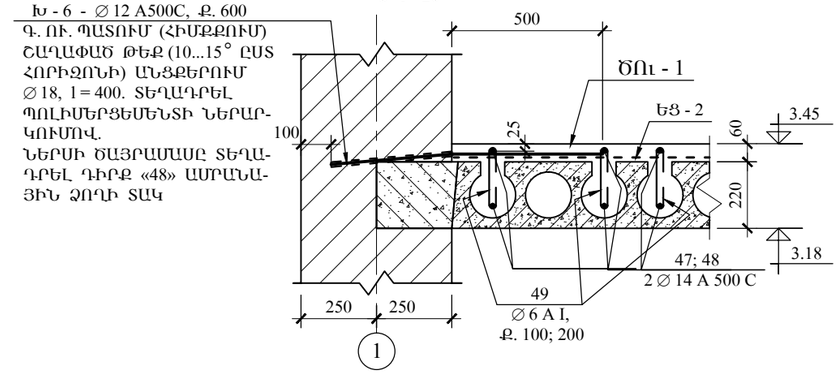

ԾՈՒ - 1... ԾՈՒ - 4 - Ի ԱՄՐԱՆԻ ՏԵՂԱԴՐՄԱՆ ՀԵՐԹԱԿԱՆՈՒԹՅՈՒՆԸ

Մ 1 - 20

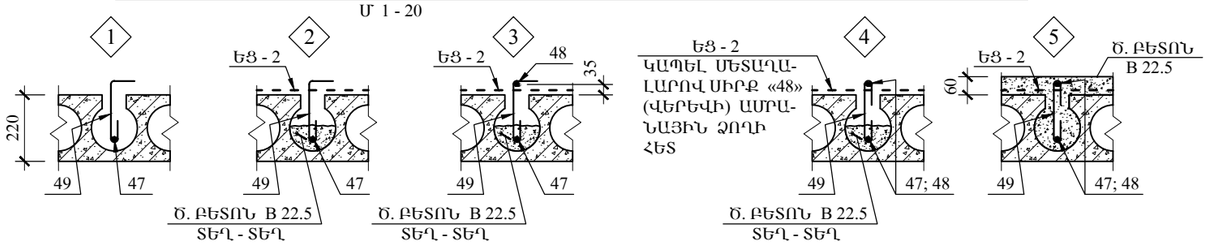

ՀԱՆԳՈՒՅՑ «Ն»

Մ 1 - 20

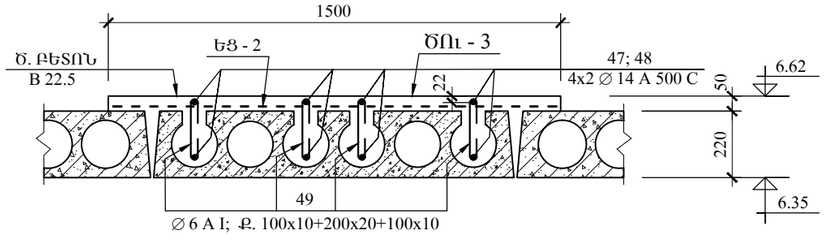

ՀԱՆԳՈՒՅՑ «Ք»

Մ 1 - 20

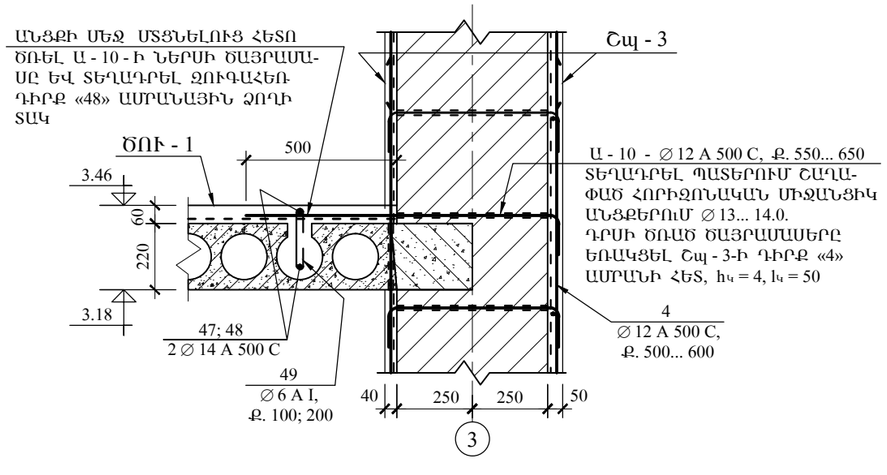

ՀԱՆԳՈՒՅՑ «Q» - ԾՈՒ - 1

Մ 1 - 20

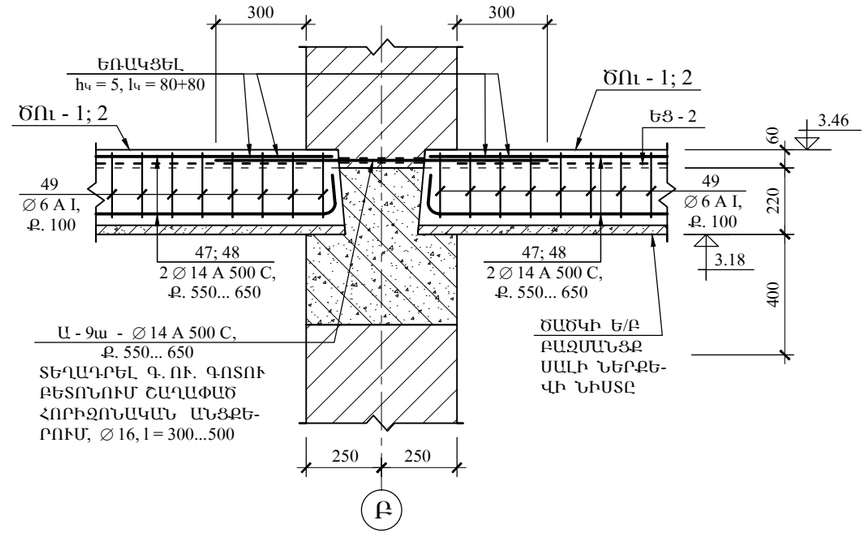

ԾԱՆՈԹ - Ն

1. ԾԱԾԿԵՐԻ ՈՒԺԵՂԱՑՄԱՆ ԾՈՒ - 2... ԾՈՒ - 4 ՍԱԼԵՐԸ ԻՐԱԿԱ-ՆԱՑՆԵԼ ԾՈՒ - 1 ՍԱԼԻ ՁԵՎՈՎ, ԲԱՅՑ 50 մմ ՀԱՍՏՈՒԹՅԱՆ.
2. ԵՑ - 2 ՑԱՆՑԵՐԸ ՏԵՂԱԴՐԵԼ ԾԱՅՐԱԾԱԾԿՈՒՄՈՎ b = 300 մմ.
3. ԾՈՒ - 1-Ի ԿՏՐՎԱԾՔՆԵՐԸ ՏԵՍ ՆԱԵՎ ՇԿ - 22, ՇԿ - 24, ՇԿ - 25 ԹԵՐԹԵՐԻ ՎՐԱ:

	ՎԱՅՈՑ ՁՈՐԻ ՄԱՐԶԻ ԶԱՌԻԹԱՓ ԳՅՈՒՂԻ ՄԱՆԿԱՊԱՐՏԵԶԻ ՈՒԺԵՂԱՑՈՒՄ, ՀԻՄՆԱՆՈՐՈԳՈՒՄ					
	ՏՆՕՐԵՆ	Ռ. ՄԱՆԱՍՅԱՆ		ԿՈՆՍՏՐՈՒԿՑԻԱՆԵՐ	ՓՈՒԼ	Ա.Ն.
	Ն.Գ.Կ.	Ս. ԱԹՈՅԱՆ		No 3 ՄԱՄՆԱՇԵՆՔԻ ԱՌԱՋԻՆ ՀԱՐԿԻ ԾԱԾԿԻ ՈՒԺԵՂԱՑՄԱՆ «ԾՈՒ - 1» ՄԻԱՁՈՒՅԼ Ե/Բ ԿՈՂԱՎՈՐ ՍԱԼԻ ԼԱՅ-ՆԱԿԱՆ ԿՏՐՎԱԾՔ, ԾՈՒ - 1... ԾՈՒ - 3-Ի ՀԱՆԳՈՒՅՑՆԵՐ «Ն», «Օ», «Ք», «Q»	ԹՎԱԿԱՆ	2015
					ԹԵՐԹԵՐ	
«ԳԼՈՄՄԱ» ԱԿ					ԹԵՐԹ	ՇԿ - 16